Massbereich (ohne Bohrung)	Abmass
>2000	± 2.0
>1000 ...2000	± 1.2
>400 ...1000	± 0.8
>120 ...400	± 0.5
>30 ...120	± 0.3
>6 ...30	± 0.2
>0 ...6	± 0.1

Masse ohne Toleranz-angabe

Oberflächengüte N	Ra - Werte
N12	25-50
N11	12.5-25
N10	6.3-12.5
N9	3.2-6.3
N8	1.6-3.2
N7	0.8-1.6
N6	bis 0.8

Ra - Werte in Abhängigkeit von N...

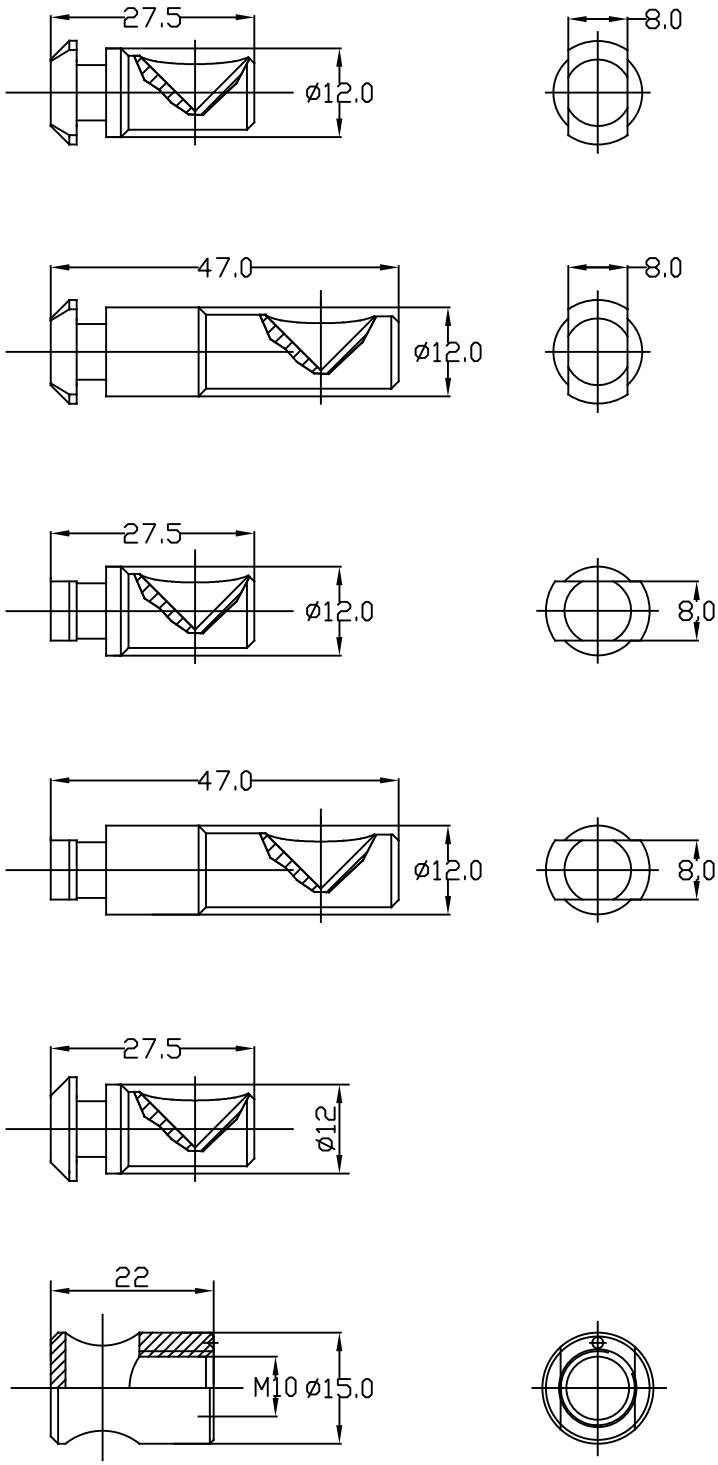

Anker–kurz–hoch

Anker–lang–hoch

Anker–kurz–quer

Anker–lang–quer

Anker–kurz–rund

Spannhülse

Stückzahl	Dimension	Pos.	Material, VSM/DIN	Bemerkung

Geändert:

Massstab 1:1

Gezeichnet

Geprueft

Alte Z.Nr:

Profilverbinder

H:\Anwender\AR\MTS-Zeichnungen\Akkc64__1_Neu.dwg

Tuesday, October 07, 2014 10:52:17

Diese Zeichnung ist unser Eigentum. Wir behalten uns dafür alle Rechte vor.

Original

A4

SCHMID

RUDOLF SCHMID AG
Freiburgstrasse 830
CH-3174 Thörishaus

Akkc64__1/06

Index 01