Ergänzung zu Betriebsanleitung Transportband KA3060

Transportband KA3060
mit Antriebsspannstück

Projektnummer : _____

Mabatec AG
Rubigenstrasse 150
CH-3076 Worb

www.mabatec.ch

Tel. +41 (0)31 839 60 33
Fax. +41 (0)31 839 30 82
Mail info@mabatec.ch

GURTWECHSEL / GURTSPANNEN / BANDLAUF JUSTIEREN

ACHTUNG UNFALLGEFAHR : NICHT IN DIE LAUFENDE MASCHINE GREIFEN ! ! !

1. GURTWECHSEL

1. Motorbefestigung mittels Schrauben „S“ (3 Stk.) lösen
2. Mittels Schraube „L“ und „M“; Gurte entspannen
3. Schraube „L“ ganz herausdrehen
4. Schrauben im Nutenstein „A“ und „A1“ (nur von Antriebs-Spannstück „B“) lösen
5. Nutenstein „A“ und „A1“ in den Bandholm „C“ zurückschieben bis das Antriebs-Spannstück „B“ frei ist
6. Antriebs-Spannstück „B“ (nur einseitig) wegnehmen
7. Alte Gurte seitwärts ausfahren und neue Gurte einsetzen

2. GURTE SPANNEN und BANDLAUF JUSTIEREN

1. Antriebs-Spannstück „B“ einsetzen
2. Nutenstein „A“ und „A1“ je bis zur Hälfte in das Antriebs-Spannstück „B“ einfahren
3. Antriebs-Spannstück „B“ mit Bandholm „C“ ausrichten
4. Schrauben im Nutenstein „A“ und „A1“ festziehen
5. Gurte mittels Schraube „L“ und „M“ leicht vorspannen. Während dem Spannen darauf achten, dass die Gurte auf sämtlichen Walzen ca. in der Walzenmitte liegt
6. Die Gurte soweit spannen bis diese im ganzen Bereich („E“-----“F“) gut an der Walze anliegt

3 BANDLAUF JUSTIEREN an Transportband mit 2 X GURTUMLENKUNG ∅ 50 MM

Die Motorbefestigung mittels Schrauben „S“ (3 Stk.) muss gelöst sein

1. Für eine sichere Bandlaufjustierung muss die Gurte in Richtung „2“ laufen (siehe Bild unten)
2. Läuft die Gurte in Richtung „G“, muss die Schrauben „L“ langsam im Uhrzeigersinn gedreht werden
3. Läuft die Gurte in Richtung „H“, muss die Schrauben „M“ langsam im Uhrzeigersinn gedreht werden
4. Motorbefestigung mittels Schrauben „S“ (3 Stk.) festziehen
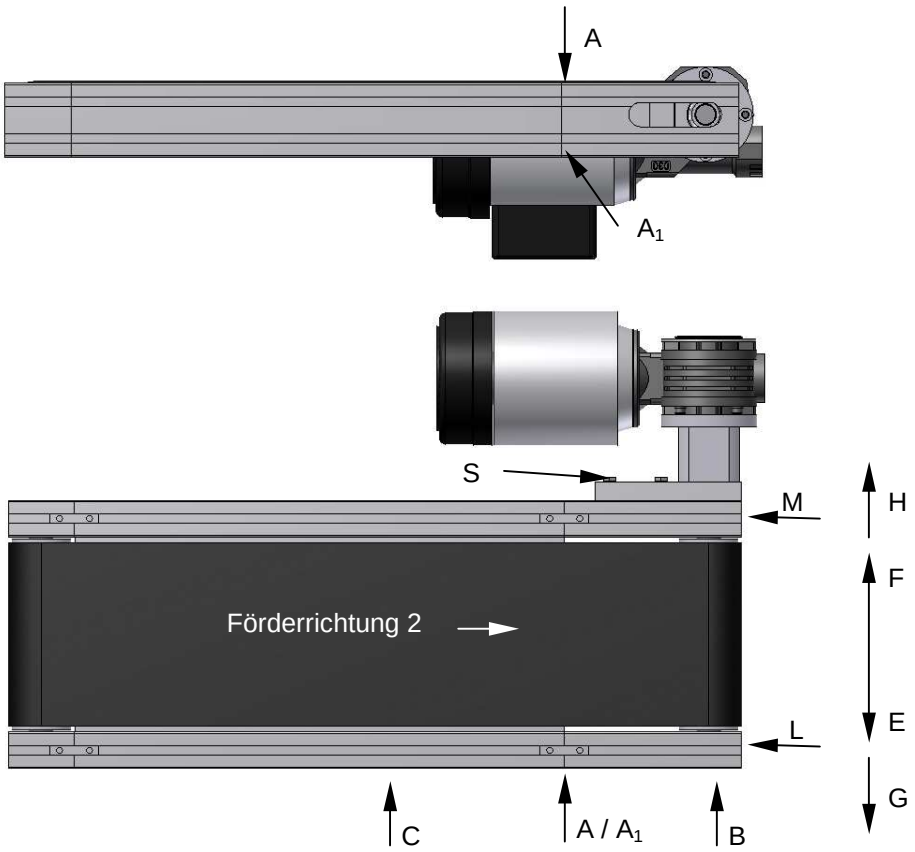
Der Gurtlauf sollte regelmässig kontrolliert und allenfalls justiert werden.